VÁLVULAS HIDRÁULICAS EN LÍNEA

Cometal®
ALTA TECNOLOGÍA PARA AGUA

- ✓ MODELO PATENTADO: Aro perimetral en la plataforma del cuerpo de la válvula el cual evita el desplazamiento de la membrana.
- ✓ ACCESO Y MANTENIMIENTO: Permite fácil acceso al interior de la válvula con solo manipular los tornillos de sujeción entre tapadera y cuerpo.
- ✓ POSICIÓN: La posición horizontal o vertical de la válvula, no afecta al funcionamiento o a las especificaciones hidráulicas del producto.

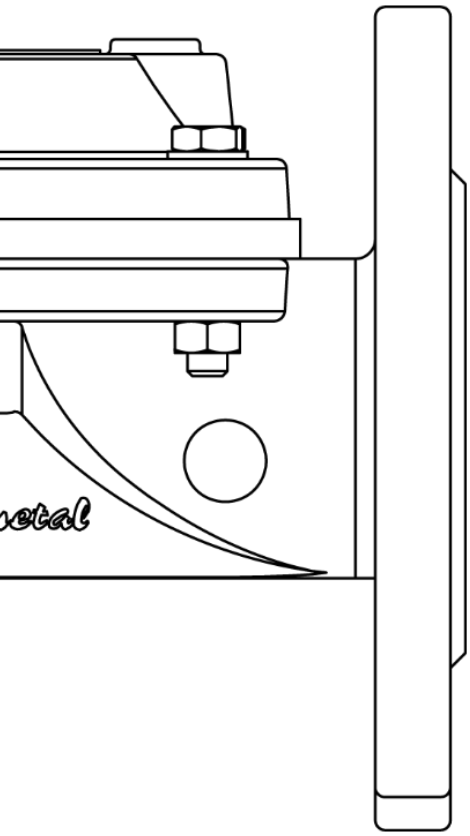

ESPECIFICACIONES

- CONEXIONES: Bridas ISO-7005-2 (ANSI o BS bajo pedido)
  Rosca hembra BSP (NPT bajo pedido)
  Ranura
- DISEÑO: Lineal de una sola cámara.
- RANGO DE MEDIDAS:
  Rosca: 1”- 1½”P- 1½”G- 2”-2½”-3” (323)-3”(333)
  Brida: DN50-DN80 (333)-DN80(343)-DN100-DN125-DN150-DN200.
  Ranura: 2”-3”-4”-6”
- PRESIÓN NOMINAL (bar): PN16.
  (psi): PN232.
- PRESIÓN MÍNIMA DE ACTIVACIÓN:
  PN16: 1,5 bar

MATERIALES

- CUERPO Y TAPADERA: Hierro fundido GG.
- DIAFRAGMA: Caucho natural reforzado con nylon.
- MUELLE: Acero Inoxidable.
- RECUBRIMIENTO: Doble recubrimiento epoxi-poliéster.

ESQUEMA DE FUNCIONAMIENTO

Las válvulas hidráulicas COMETAL cumplen con las especificaciones de las normas **UNE-EN 1074** de válvulas para el suministro de agua en cuanto a **requisitos generales, resistencia mecánica y estanqueidad**.

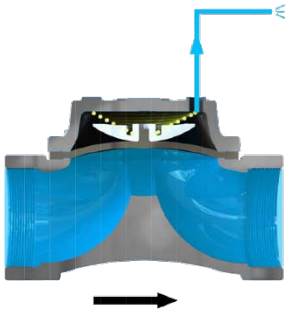

Cuando la suma de las fuerzas en la Cámara de Control es menor que la presión Aguas Arriba de la válvula ésta permanecerá abierta.

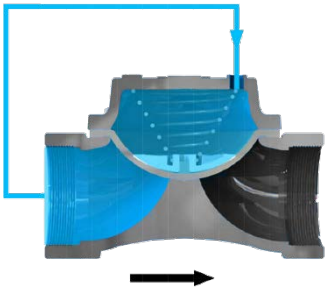

Cuando la suma de las fuerzas en la Cámara de Control es mayor que la presión Aguas Arriba de la válvula ésta permanecerá cerrada.

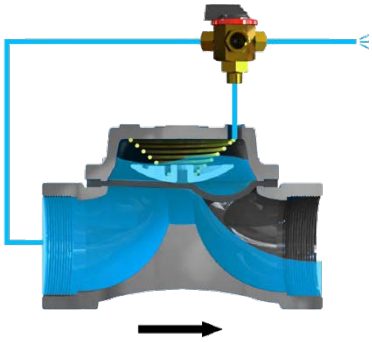

Cuando la Cámara de Control está parcialmente llena, la válvula puede estar abriendo, cerrando o regulando.

DIMENSIONES Y PESOS

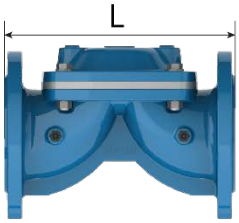

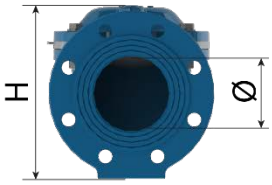

MODELO	CONEXIÓN	LONGITUD (L)		ALTURA (H)		DIÁM INT(ø)	ANCHO (W)		PESO
		mm	pulg	mm	pulg	pulg	mm	pulg	Kg
1”	ROSCA	120	4.72	70	2.75	1”	70	2.76	1,2
1 ½” TIPO P	ROSCA	152	5.98	85	3.35	1 ½”	70	2.76	1,6
1 ½” TIPO G	ROSCA	186	7.32	115	4.53	1 ½”	120	4.72	4,8
2”	ROSCA	186	7.32	115	4.53	2”	120	4.72	4,4
2 ½”	ROSCA	200	7.87	130	5.12	2 ½”	120	4.72	5,5
3” (323)	ROSCA	210	8.27	140	5.51	3”	120	4.72	6,3
3” (333)	ROSCA	245	9.65	155	6.10	3”	170	6.69	9,81
DN50	BRIDA	186	7.32	165	6.50	2”	165	6.50	7,6
DN80 (333)	BRIDA	252	9.92	205	8.07	3”	200	7.87	15,5
DN80 (343)	BRIDA	300	11.81	205	8.07	3”	207	8.15	20,2
DN100	BRIDA	305	12.01	225	8.86	4”	220	8.66	21,8
DN125	BRIDA	332	13.05	265	10.43	5”	250	9.84	29,5
DN150	BRIDA	390	15.35	310	12.20	6”	300	11.81	53,7
DN200	BRIDA	475	18.70	415	16.34	8”	380	14.96	84,4
2”	RANURA	187	7.36	110	4.33	2”	120	4.72	3,8
3”	RANURA	287	11.30	150	5.91	3”	207	8.15	12,3
4”	RANURA	285	11.22	180	7.09	4”	207	8.15	13,1
6”	RANURA	390	15.35	270	10.63	6”	300	11.81	40,9

VÁLVULAS ROSCA

Las válvulas COMETAL responden a las siguientes normas para conexiones roscadas:
BSP. ISO 7.1 – ISO 228.1 – UNE-EN 10226 – BS-EN 10226. Norma ISO y norma europea.
NPT. ASME-ANSI B 1.20. Norma americana.

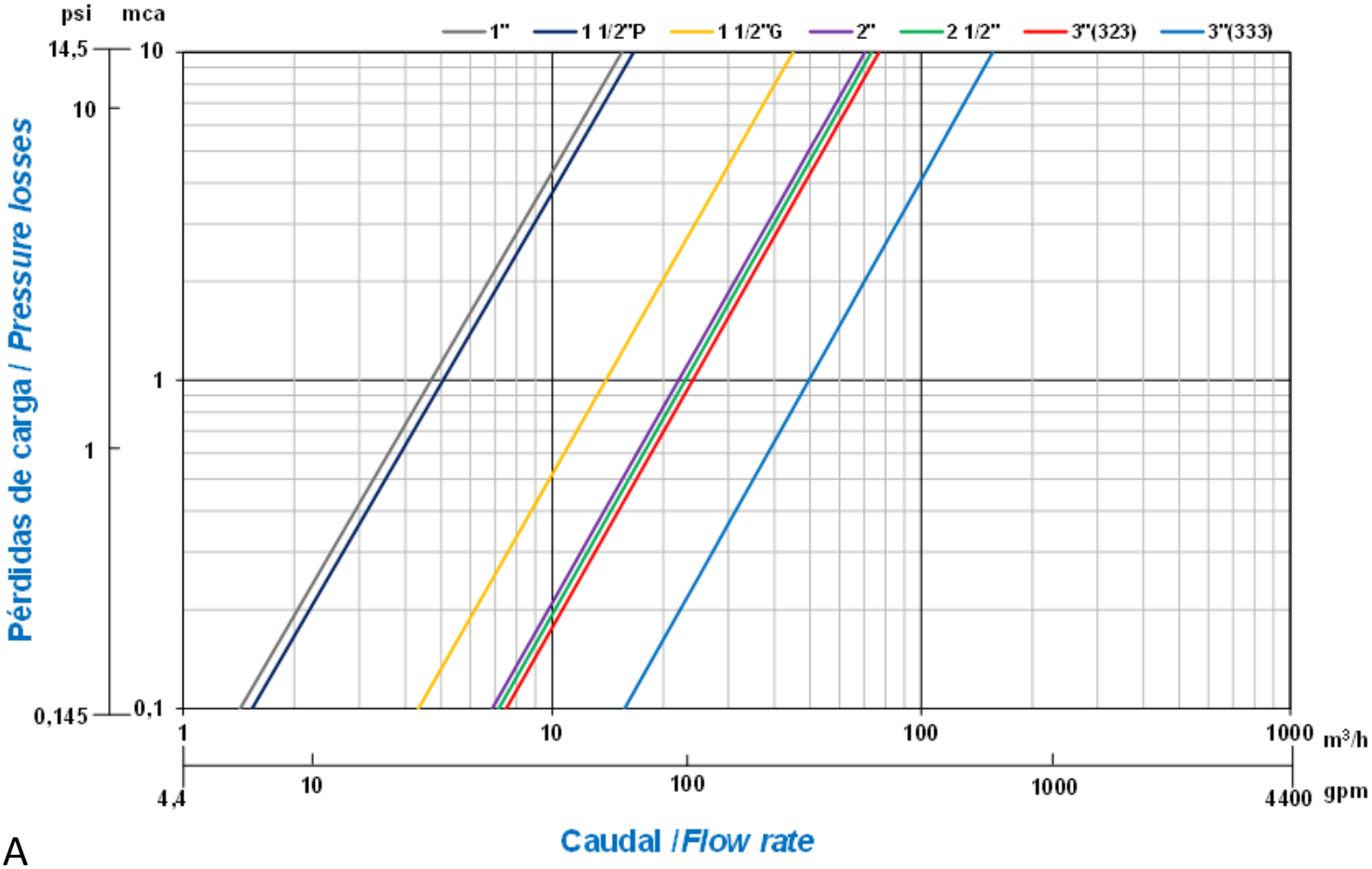

A

B

La pérdida de carga se mide del punto A al punto B.

Las válvulas hidráulicas COMETAL cumplen con las especificaciones de las normas **UNE-EN 1267** e **ISO 9644** en cuanto a **pérdidas de carga**.

MODELO	CONEXIÓN	KV		VOLÚMEN DE LA CÁMARA DE CONTROL
		m3/h	gpm	litros
1”	ROSCA	15,5	68,2	0,02
1 ½” TIPO P	ROSCA	17	74,8	0,02
1 ½” TIPO G	ROSCA	45	198,1	0,14
2”	ROSCA	71	312,6	0,14
2 ½”	ROSCA	74	325,8	0,14
3” (323)	ROSCA	77	339,0	0,14
3” (333)	ROSCA	165	726,5	0,44

VÁLVULAS BRIDA

Las válvulas COMETAL responden a las siguientes normas para conexiones bridadas:
ISO 7005 – DIN - UNE-EN 1092 – BS-EN 1092. Norma ISO y norma europea.
ASME-ANSI B 16.1 – B 16.5. Norma americana.
AS 2129. Norma australiana.

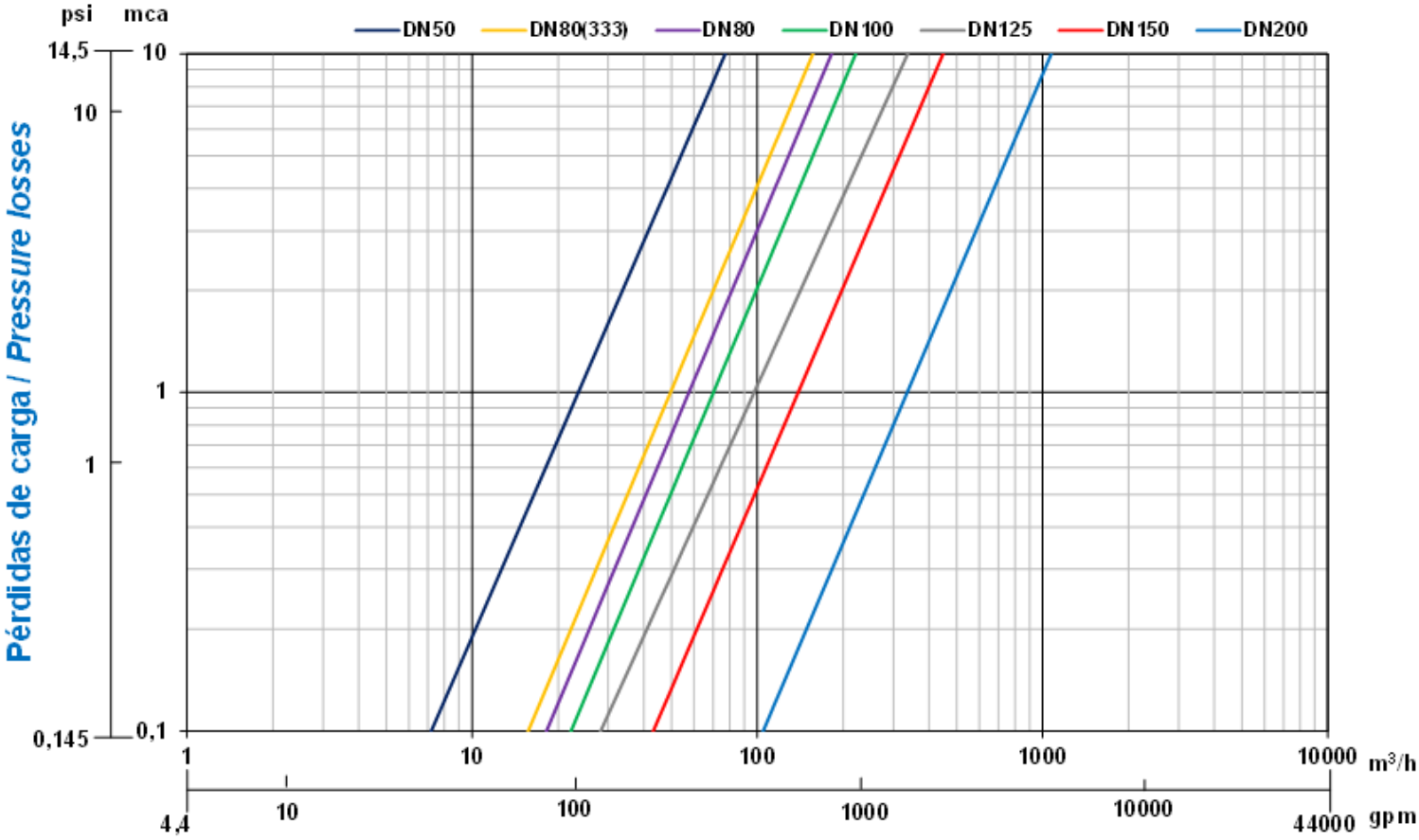

La pérdida de carga se mide del punto A al punto B.

Las válvulas hidráulicas COMETAL cumplen con las especificaciones de las normas **UNE-EN 1267** e **ISO 9644** en cuanto a **pérdidas de carga**.

MODELO	CONEXIÓN	KV		VOLÚMEN DE LA CÁMARA DE CONTROL
		m3/h	gpm	litros
DN50	BRIDA	75	330.2	0,14
DN80 (333)	BRIDA	165	726.5	0,56
DN80 (343)	BRIDA	180	792.5	0,63
DN100	BRIDA	220	968.6	0,64
DN125	BRIDA	320	1409.0	1,00
DN150	BRIDA	450	1981.3	1,60
DN200	BRIDA	1075	4733.1	2,65

VÁLVULAS RANURA

Las válvulas COMETAL responden a las especificaciones del ranurado estándar.

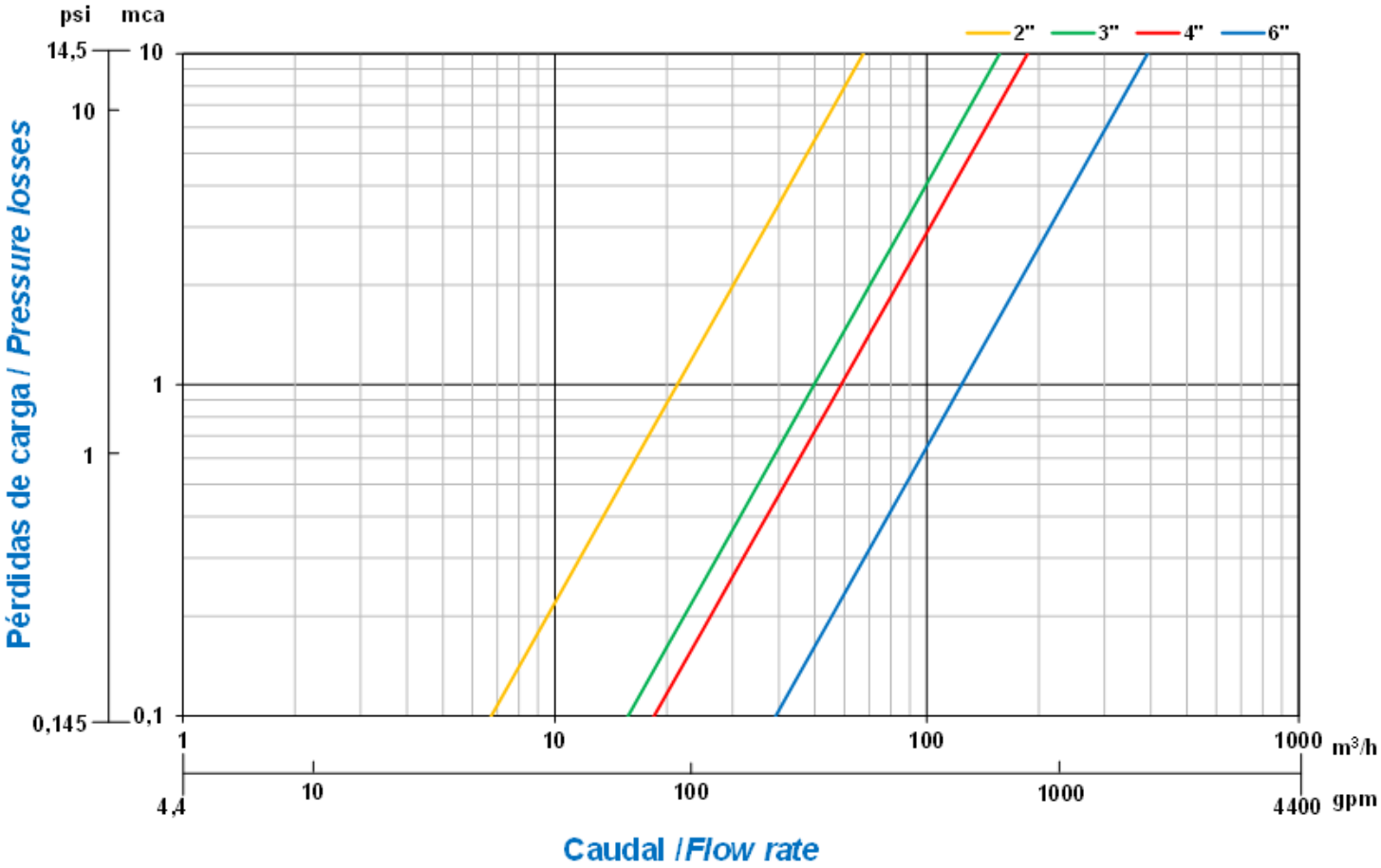

A

B

La pérdida de carga se mide del punto A al punto B.

Las válvulas hidráulicas COMETAL cumplen con las especificaciones de las normas **UNE-EN 1267** e **ISO 9644** en cuanto a **pérdidas de carga**.

MODELO	CONEXIÓN	KV		VOLÚMEN DE LA CÁMARA DE CONTROL
		m3/h	gpm	litros
2”	RANURA	68	299.4	0,14
3”	RANURA	158	695.7	0,67
4”	RANURA	206	907.0	0,65
6”	RANURA	395	1739.1	1,60

VÁLVULAS HIDRÁULICAS ANGULARES

Cometal®
ALTA TECNOLOGÍA PARA AGUA

- ✓ Gran capacidad de caudal con mínima pérdida de carga.
- ✓ ACCESO Y MANTENIMIENTO: Permite fácil acceso al interior de la válvula con solo manipular los tornillos de sujeción entre tapadera y cuerpo.
- ✓ El modelo angular, permite ahorrar elementos en la instalación, tales como codos.

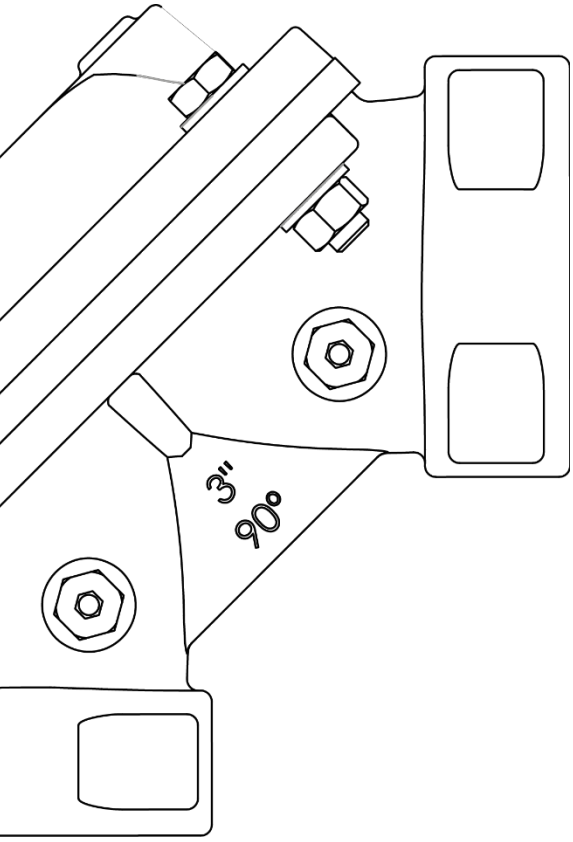

ESPECIFICACIONES

- CONEXIONES: Bridas ISO-7005-2 (ANSI o BS bajo pedido)
  Rosca hembra BSP (NPT bajo pedido)
  Ranura
- DISEÑO: Angular de una sola cámara.
- RANGO DE MEDIDAS:
  Rosca: 2”-2½”-3”
  Brida: DN80 -DN100
  Ranura: 2”-4”-6”
- PRESIÓN NOMINAL (bar): PN16.
  (psi): PN232.
- PRESIÓN MÍNIMA DE ACTIVACIÓN:
  PN16: 1,5 bar

MATERIALES

- CUERPO Y TAPADERA: Hierro fundido GG.
- DIAFRAGMA: Caucho natural reforzado con nylon.
- MUELLE: Acero Inoxidable.
- RECUBRIMIENTO: Doble recubrimiento epoxi-poliéster.

ESQUEMA DE FUNCIONAMIENTO

Las válvulas hidráulicas COMETAL cumplen con las especificaciones de las normas **UNE-EN 1074** de válvulas para el suministro de agua en cuanto a **requisitos generales, resistencia mecánica y estanqueidad**.

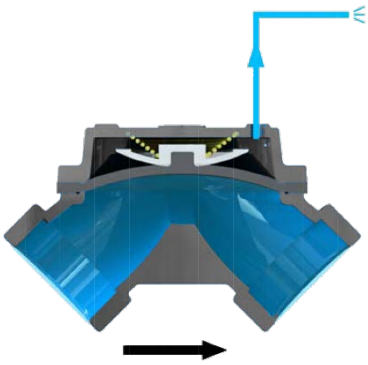

Cuando la suma de las fuerzas en la Cámara de Control es menor que la presión Aguas Arriba de la válvula ésta permanecerá abierta.

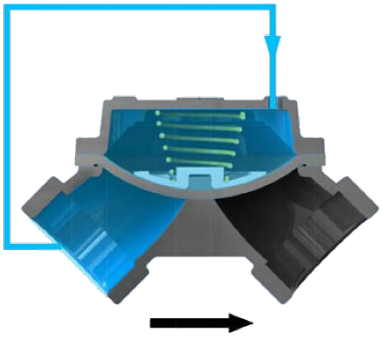

Cuando la suma de las fuerzas en la Cámara de Control es mayor que la presión Aguas Arriba de la válvula ésta permanecerá cerrada.

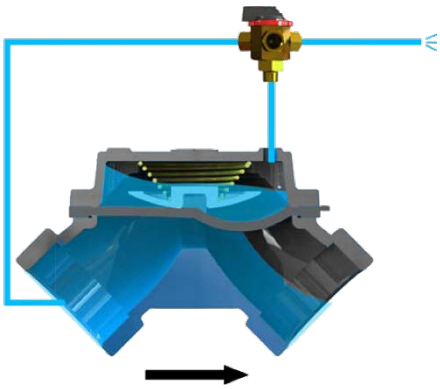

Cuando la Cámara de Control está parcialmente llena, la válvula puede estar abriendo, cerrando o regulando.

DIMENSIONES Y PESOS

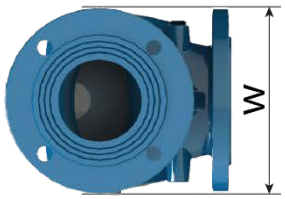

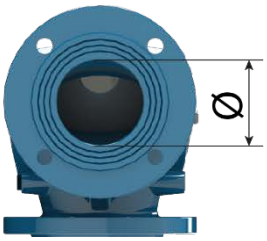

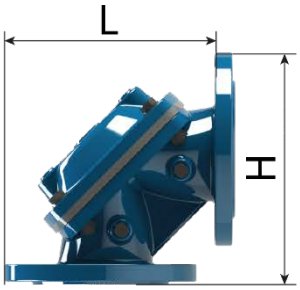

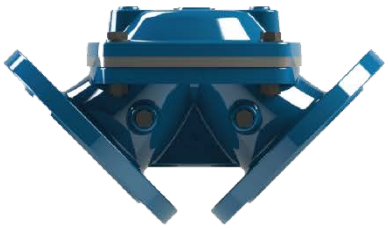

MODELO	CONEXIÓN	LONGITUD (L)		ALTURA (H)		DIÁM INT(ø)	ANCHO (W)		PESO
		mm	pulg	mm	pulg	pulg	mm	pulg	Kg
2”	ROSCA	131	5.16	155	6.10	2”	120	4.72	4,2
2 ½”	ROSCA	160	6.30	160	6.30	2 ½”	120	4.72	5
3”	ROSCA	220	8.66	225	8.86	3”	207	8.15	12,7
DN80	BRIDA	245	9.64	255	10.04	3”	207	8.15	17,3
DN100	BRIDA	263	10.35	270	10.63	4”	220	8.66	19,4
2”	RANURA	160	6.30	155	6.10	2”	120	4.72	3,5
4”	RANURA	193	7.60	214	8.43	4”	207	8.15	12,3
6”	RANURA	277	10.91	306	12.05	6”	300	11.81	33,0

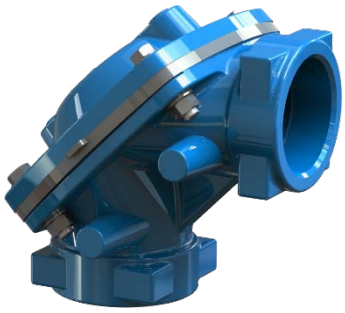

VÁLVULAS ROSCA

Las válvulas COMETAL responden a las siguientes normas para conexiones roscadas:
BSP. ISO 7.1 – ISO 228.1 – UNE-EN 10226 – BS-EN 10226. Norma ISO y norma europea.
NPT. ASME-ANSI B 1.20. Norma americana.

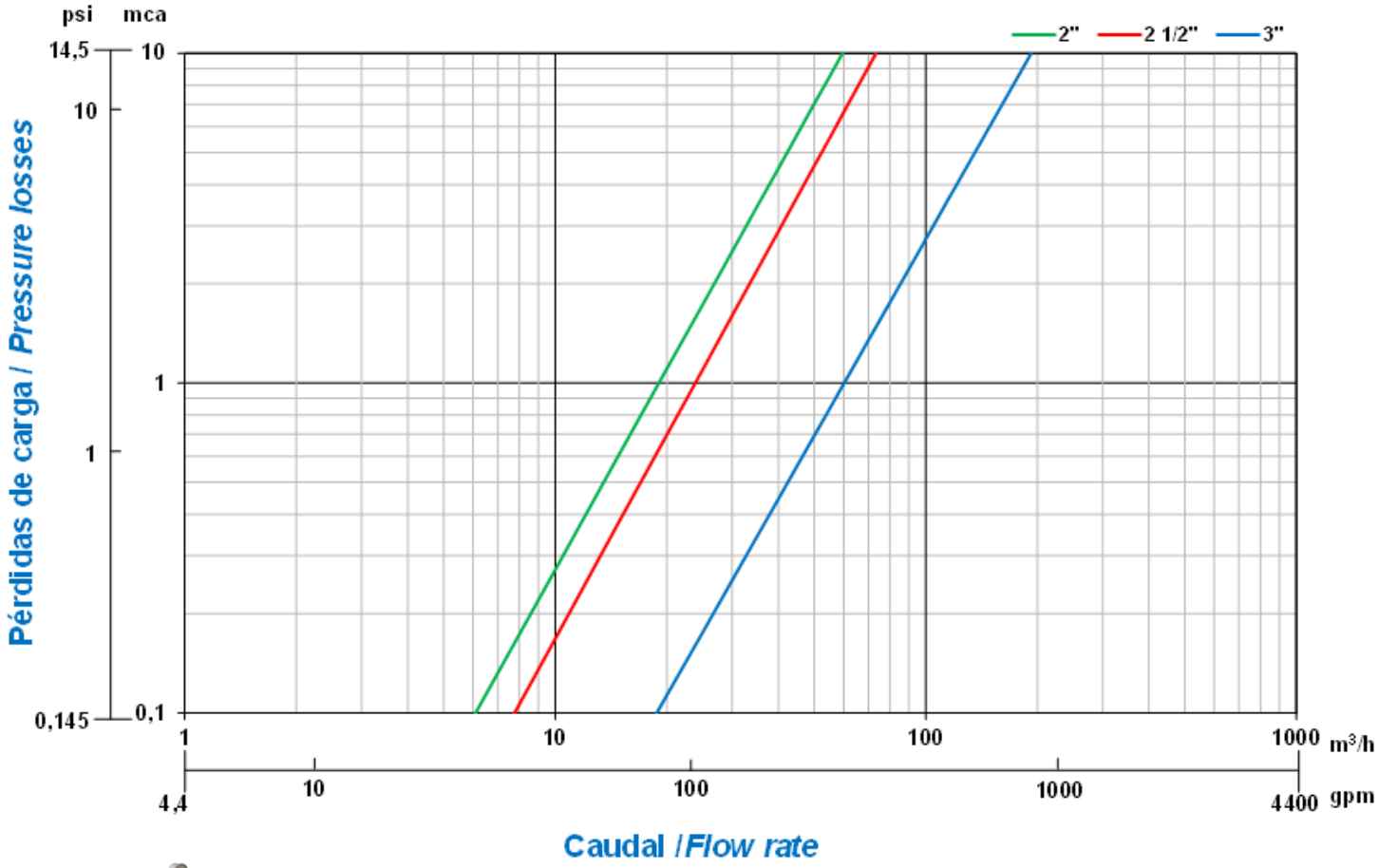

La pérdida de carga se mide del punto A al punto B.

MODELO	CONEXIÓN	KV		VOLÚMEN DE LA CÁMARA DE CONTROL
		m3/h	gpm	litros
2”	ROSCA	60	264.2	0,14
2 ½”	ROSCA	74	325.8	0,15
3”	ROSCA	193	849.8	0,15

Las válvulas hidráulicas COMETAL cumplen con las especificaciones de las normas **UNE-EN 1267** e **ISO 9644** en cuanto a **pérdidas de carga**.

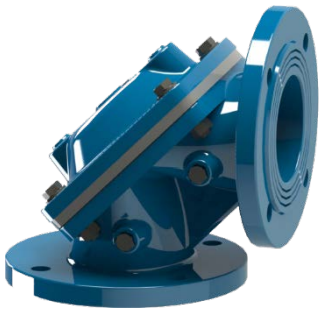

VÁLVULAS BRIDA

Las válvulas COMETAL responden a las siguientes normas para conexiones bridadas:
ISO 7005 – DIN - UNE-EN 1092 – BS-EN 1092. Norma ISO y norma europea.
ASME-ANSI B 16.1 – B 16.5. Norma americana.
AS 2129. Norma australiana.

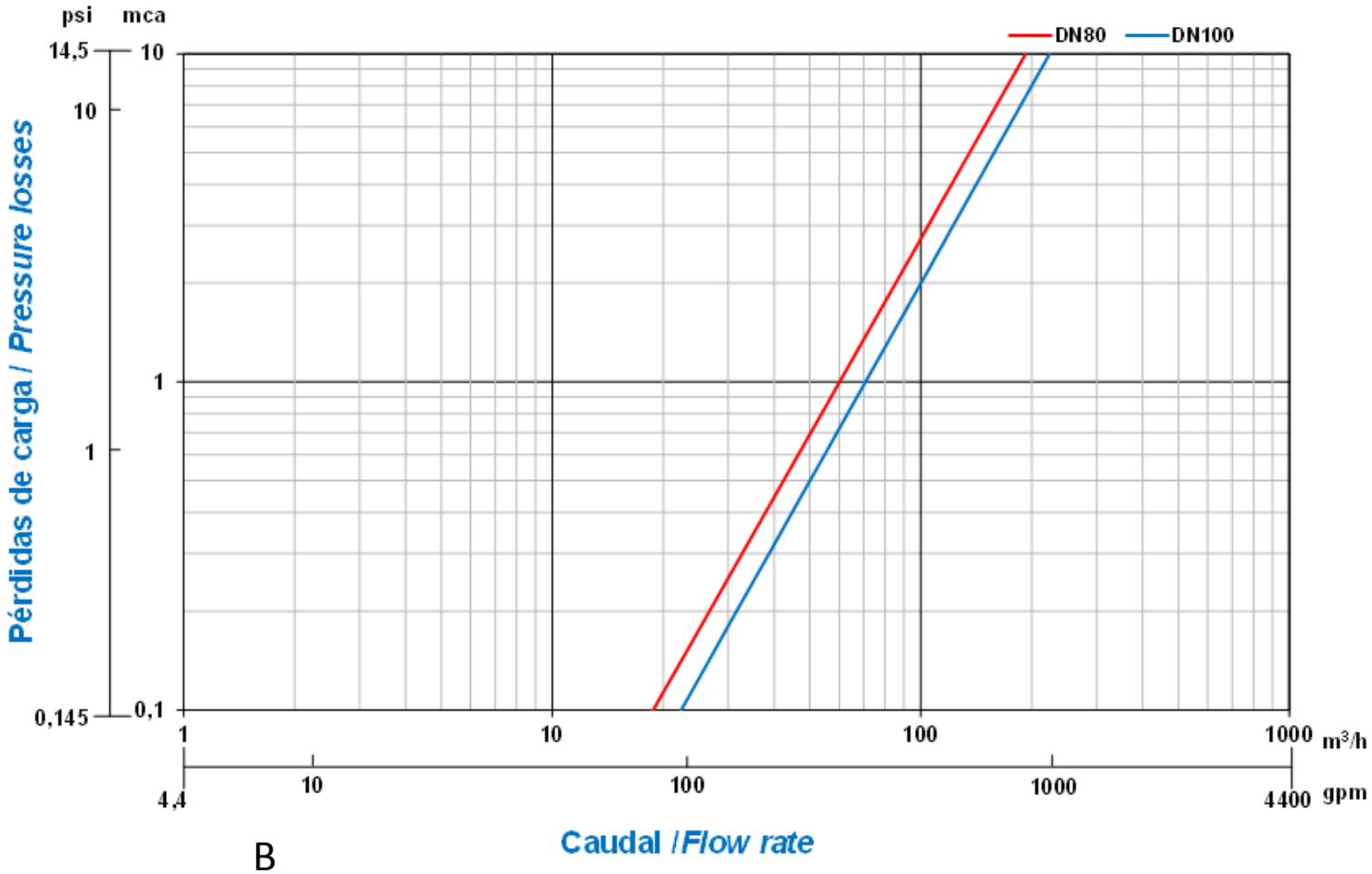

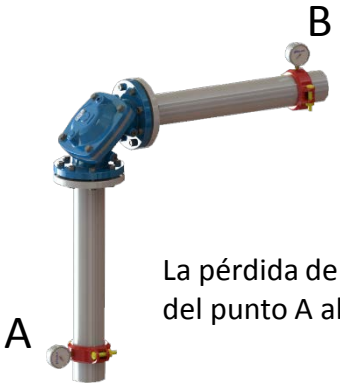

La pérdida de carga se mide del punto A al punto B.

MODELO	CONEXIÓN	KV		VOLÚMEN DE LA CÁMARA DE CONTROL
		m3/h	gpm	litros
DN80	BRIDA	193	849.8	0,63
DN100	BRIDA	224	986.2	0,64

Las válvulas hidráulicas COMETAL cumplen con las especificaciones de las normas **UNE-EN 1267** e **ISO 9644** en cuanto a **pérdidas de carga**.

VÁLVULAS RANURA

Las válvulas COMETAL responden a las especificaciones del ranurado estándar.

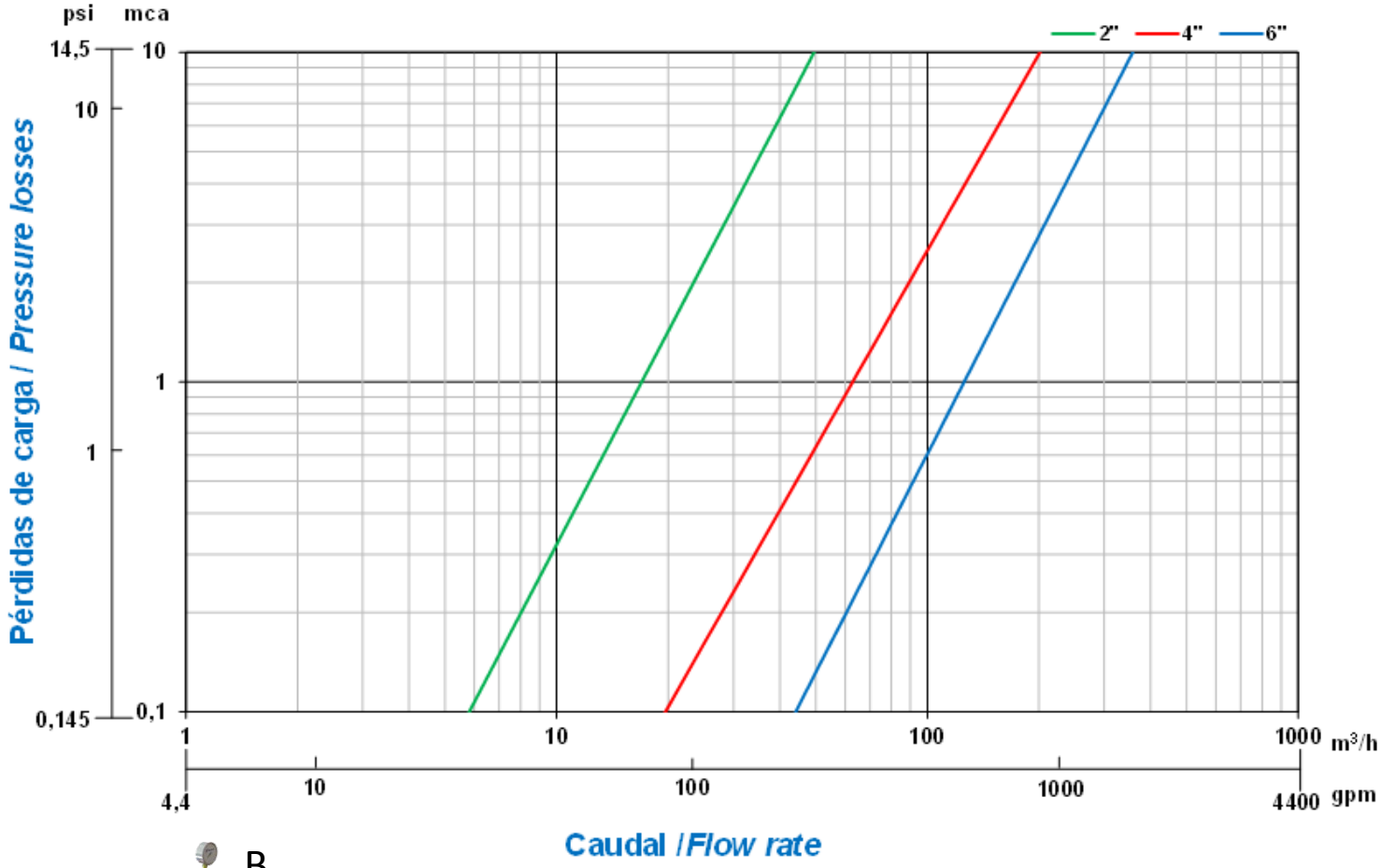

La pérdida de carga se mide del punto A al punto B.

MODELO	CONEXIÓN	KV		VOLÚMEN DE LA CÁMARA DE CONTROL
		m3/h	gpm	litros
2”	RANURA	50	220.1	0,14
4”	RANURA	202	889.4	0,65
6”	RANURA	358	1576.2	1,60

Las válvulas hidráulicas COMETAL cumplen con las especificaciones de las normas **UNE-EN 1267** e **ISO 9644** en cuanto a **pérdidas de carga**.

VÁLVULAS HIDRÁULICAS DOBLE CUERPO

Cometal®
ALTA TECNOLOGÍA PARA AGUA

- ✓ Permite mayor paso de caudal que una válvula del mismo tamaño de cámara única.
- ✓ ACCESO Y MANTENIMIENTO: Permite fácil acceso al interior de la válvula con solo manipular los tornillos de sujeción entre tapadera y cuerpo.
- ✓ POSICIÓN: La posición horizontal o vertical de la válvula, no afecta al funcionamiento o a las especificaciones hidráulicas del producto.

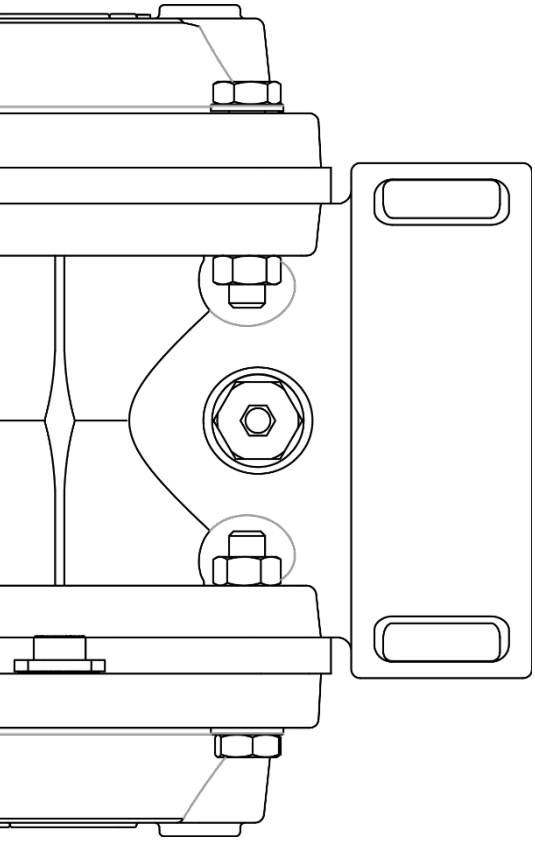

ESPECIFICACIONES

- CONEXIONES: Bridas ISO-7005-2 (ANSI o BS bajo pedido)
  Rosca hembra BSP (NPT bajo pedido)
- DISEÑO: Lineal de doble cámara.
- RANGO DE MEDIDAS:
  Rosca: 2”-3”
  Brida: DN125-DN250
- PRESIÓN NOMINAL (bar): PN16.
  (psi): PN232.
- PRESIÓN MÍNIMA DE ACTIVACIÓN:
  PN16: 1,5 bar.

MATERIALES

- CUERPO Y TAPADERA: Hierro fundido GG.
- DIAFRAGMA: Caucho natural reforzado con nylon.
- MUELLE: Acero Inoxidable.
- RECUBRIMIENTO: Doble recubrimiento epoxi-poliéster.

ESQUEMA DE FUNCIONAMIENTO

Las válvulas hidráulicas COMETAL cumplen con las especificaciones de las normas **UNE-EN 1074** de válvulas para el suministro de agua en cuanto a **requisitos generales, resistencia mecánica y estanqueidad**.

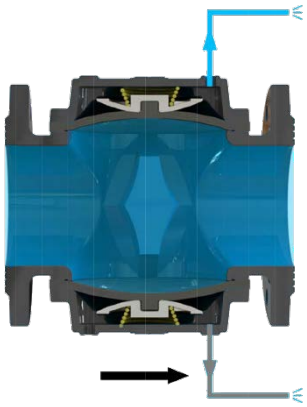

Cuando la presión aguas arriba es la mínima de activación, ambas cámaras están totalmente abiertas. La pérdida de carga es mínima.

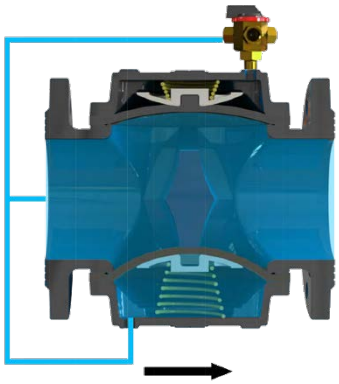

Este diseño tiene la posibilidad de trabajar con una cámara siempre cerrada, pudiendo trabajar con dos caudales diferentes.

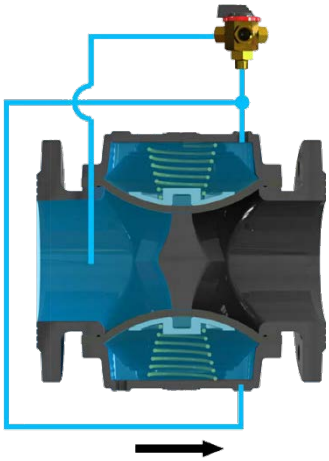

Uniendo las dos cámaras, se trabaja igual que una válvula de cámara sencilla. En este caso las aperturas y cierres se realizarán, en dos etapas.

DIMENSIONES Y PESOS

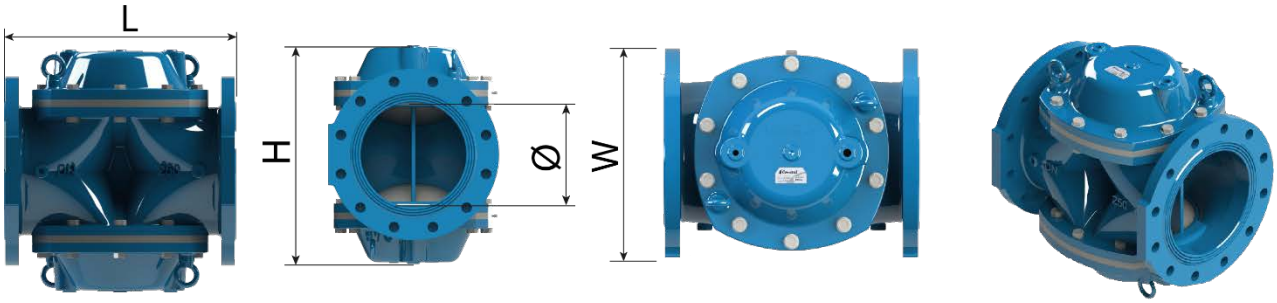

MODELO	CONEXIÓN	LONGITUD(L)		ALTURA (H)		DIÁM INT(ø)	ANCHO (W)		PESO
		mm	pulg	mm	pulg	pulg	mm	pulg	Kg
2”	ROSCA	186	7.32	160	6.29	2”	120	4.72	6,02
3” (323)	ROSCA	210	8.27	196	7.72	3”	120	4.72	8,28
DN125	BRIDA	300	11.81	265	10.43	5”	250	9.84	34,1
DN250	BRIDA	496	19.53	530	20.87	10”	405	15.94	150,3

VÁLVULAS ROSCA

Las válvulas COMETAL responden a las siguientes normas para conexiones roscadas:
BSP. ISO 7.1 – ISO 228.1 – UNE-EN 10226 – BS-EN 10226. Norma ISO y norma europea.
NPT. ASME-ANSI B 1.20. Norma americana.

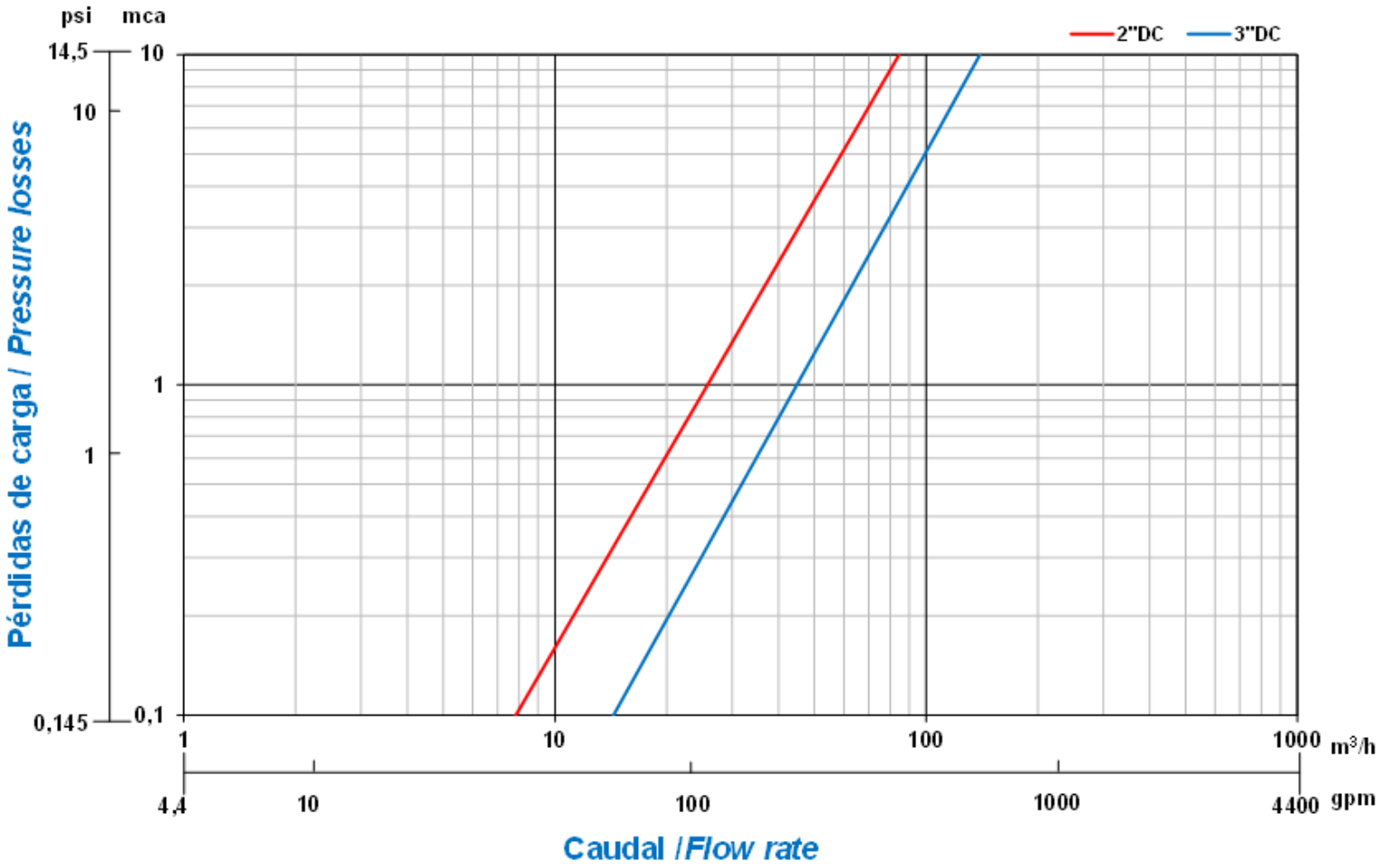

La pérdida de carga se mide del punto A al punto B.

Las válvulas hidráulicas COMETAL cumplen con las especificaciones de las normas **UNE-EN 1267** e **ISO 9644** en cuanto a **pérdidas de carga**.

MODELO	CONEXIÓN	KV		VOLÚMEN DE LA CÁMARA DE CONTROL
		m3/h	gpm	litros
2”	ROSCA	85	374	0,29
3”	ROSCA	140	616	0,34

VÁLVULAS BRIDA

Las válvulas COMETAL responden a las siguientes normas para conexiones bridadas:
ISO 7005 – DIN - UNE-EN 1092 – BS-EN 1092. Norma ISO y norma europea.
ASME-ANSI B 16.1 – B 16.5. Norma americana.
AS 2129. Norma australiana.

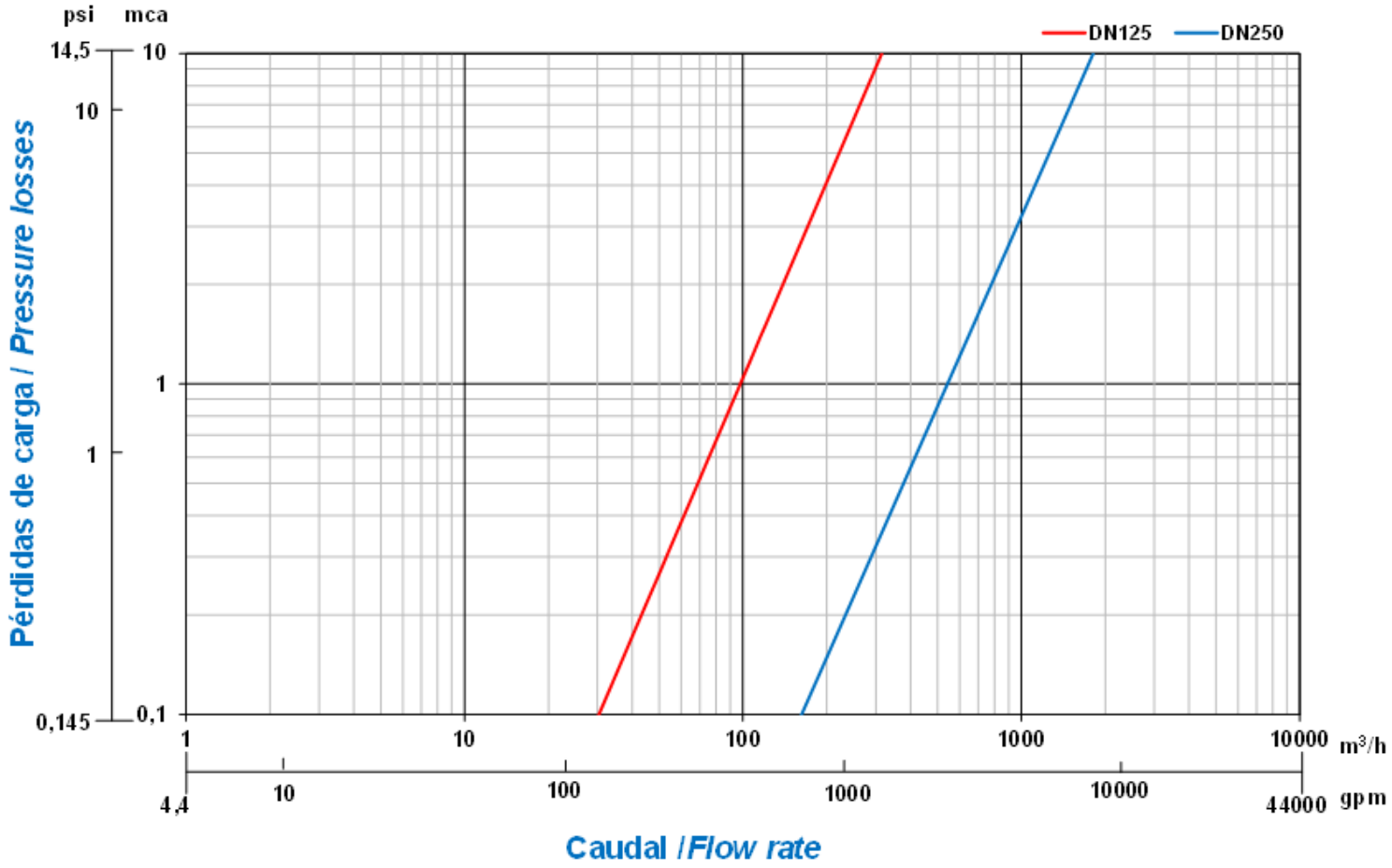

La pérdida de carga se mide del punto A al punto B.

Las válvulas hidráulicas COMETAL cumplen con las especificaciones de las normas **UNE-EN 1267** e **ISO 9644** en cuanto a **pérdidas de carga**.

MODELO	CONEXIÓN	KV		VOLÚMEN DE LA CÁMARA DE CONTROL
		m3/h	gpm	litros
DN125	BRIDA	315	1386.9	1,40
DN250	BRIDA	1810	7969.2	9,10