AG-35 7°

Cometal®
ALTA TECNOLOGÍA PARA AGUA

- ✓ MODE D'UTILISATION: Grâce à la conception special de la couronne, la pression peut être changée en vissant ou dévissant l'écrou supérieur. L'arroseur est livré avec la réglementation adéquate.
- ✓ Arroseur CIRCULAIRE.
- ✓ BUSES: Une ou deux buses en laiton.

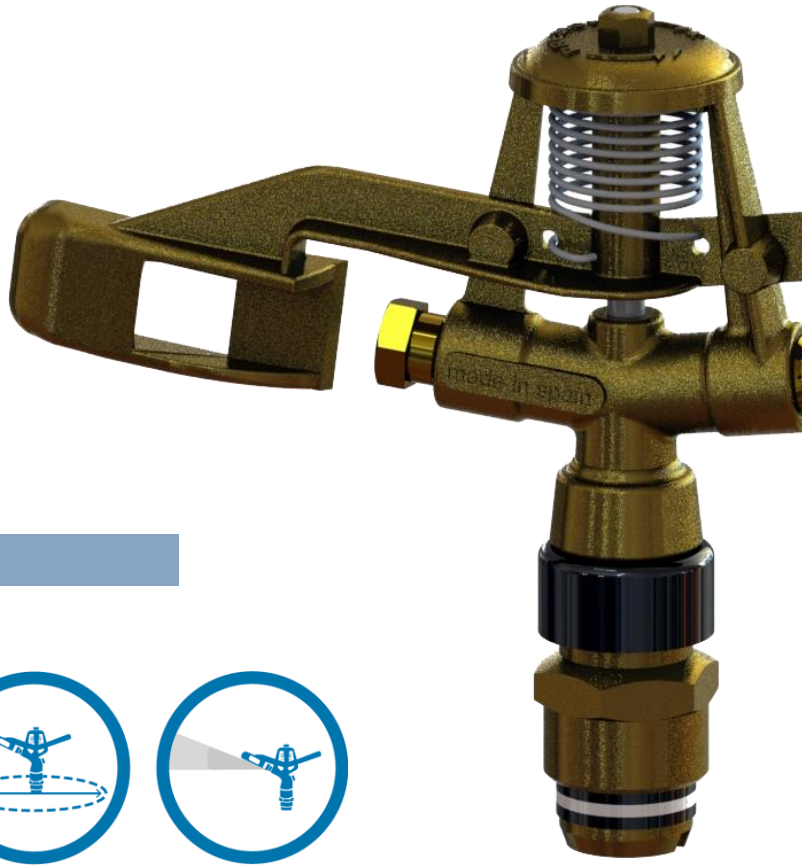

CARACTÉRISTIQUES

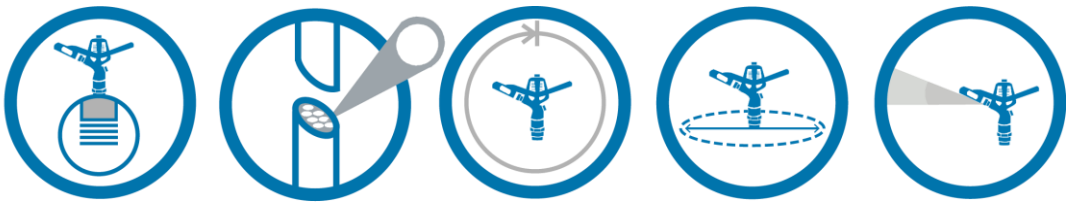

Conexión/*Connection*	Material/*Material*	Giro/*Rotation*	Diámetro/*Diameter*	Ángulo/*Angle*
¾" BSP ou NPT. Mâle ou Femelle	Laitn	360°	30 m. aprox	7°

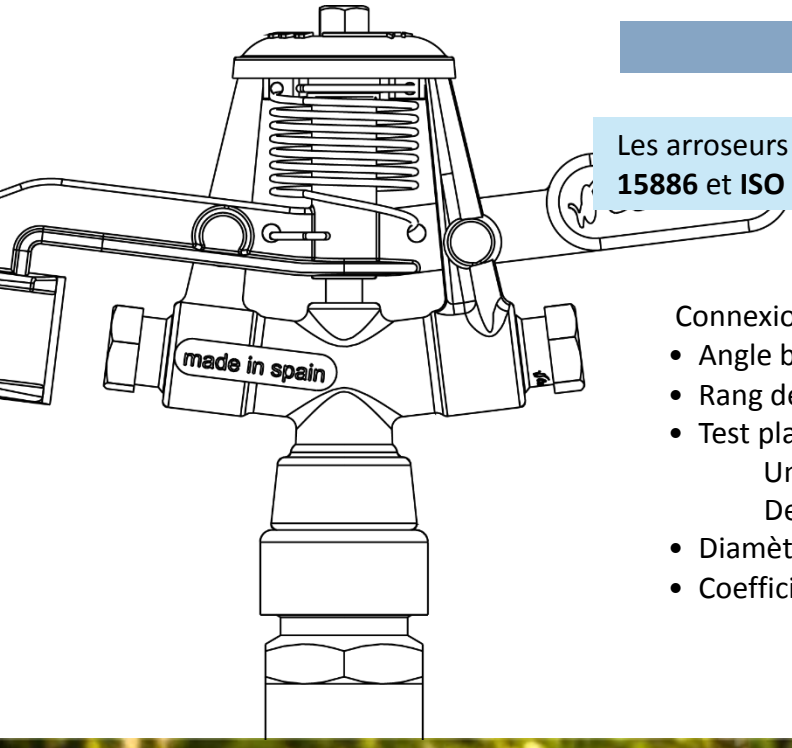

SPÉCIFICATIONS

Les arroseurs COMETAL sont conformes aux normes une **68072, ISO 15886** et **ISO 7749** selon les exigences générales et les méthodes d'essai.

Connexions: ¾" BSP, NPT, taraud mâle ou femelle.

- Angle buse principale: 7°.
- Rang de pression: de 200 à 400 KPa (de 29.00 à 58.00 psi).
- Test plage de débit nominal:
  - Une buse et bouchon: 680-2.375 L/h (180-627 gph).
  - Deux buses: 1.230-3.075 L/h (325-812 gph).
- Diamètre d'arrosage : de 18,20 à 23,20 (de 59.70 á 76.10 poids).
- Coefficient d'Uniformité de la Distribution (CUD): jusqu'à 95%.

DEUX BUSES

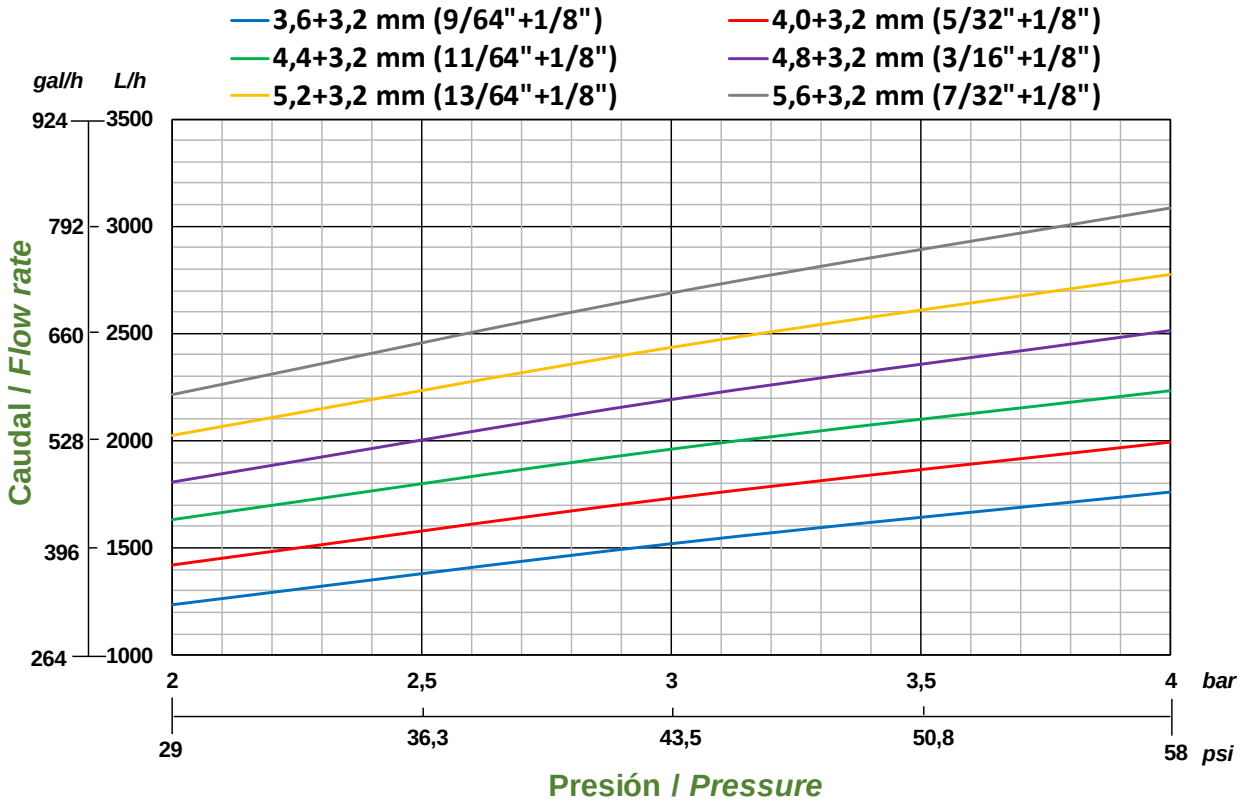

BUSE ET BOUCHON

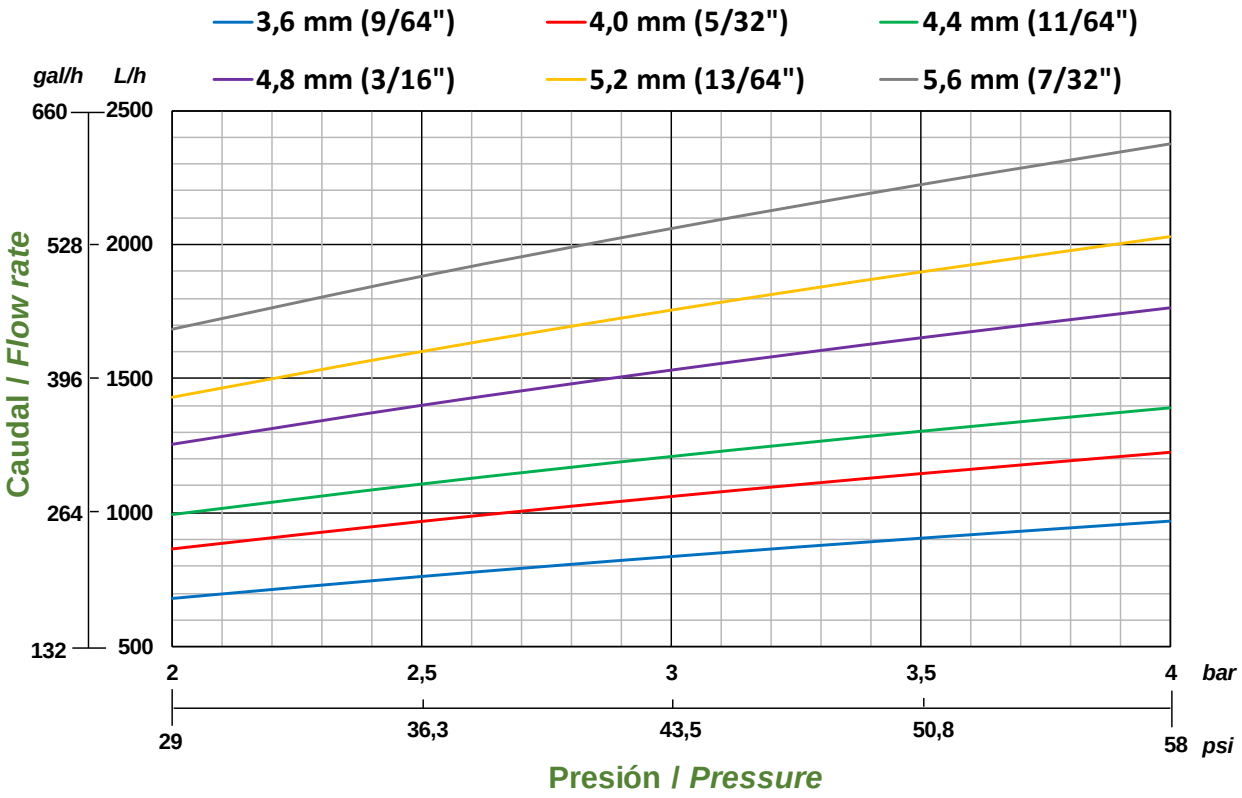

AGROS-35 7° 5/32" +1/8" (4,0+3,2 mm)

*** Pour les autres combinaisons, consulter le service technique**

Pression (1bar = 100 kPa)		Débit		Tours	Diamètre d'arrosage		Ecartement		CUD*
kPa	psi	l/h	gpm	tpm	m	pieds	m x m	pieds x pieds	%
400	58.00	1992	8.76	1,22	21,00	68.88	5 x5	16.40 x 16.40	96,0
							6 x 6	19.69 x 19.69	95,6
							8 x 6	26.25 x 19.69	88,8
							8 x 8	26.25 x 26.25	82,4
							10 x 8	32.81 x 26.25	85,9
							10 x 10	32.81 x 32.81	77,2
							8 x 8 T	26.25 x 26.25T	83,3
300	43.50	1732	7.62	1,05	20,60	67.57	5 x5	16.40 x 16.40	92,5
							6 x 6	19.69 x 19.69	95,2
							8 x 6	26.25 x 19.69	87,5
							8 x 8	26.25 x 26.25	81,3
							10 x 8	32.81 x 26.25	82,9
							10 x 10	32.81 x 32.81	73,2
							8 x 8 T	26.25 x 26.25T	80,3
200	29.00	1420	6.25	0,93	18,20	60.00	5 x5	16.40 x 16.40	88,0
							6 x 6	19.69 x 19.69	86,5
							8 x 6	26.25 x 19.69	81,7
							8 x 8	26.25 x 26.25	84,5
							10 x 8	32.81 x 26.25	68,4
							10 x 10	32.81 x 32.81	61,8
							8 x 8 T	26.25 x 26.25T	73,6

*Coefficient d'uniformité de distribution CUD. Il adopte celui défini par J.E. Christiansen.

COURBE RADIALE

Marque	Cometal
Arroseur	Agros 35 7°
Buse(s)	4,0 mm + 3,2 mm
Pression(kPa)	300
Hauteur (m)	1,0
Nombre de pluviometres	17
Distance entre les pluviometres (m)	0,6
Premier Pluviometre (m)	0,6
Temperature Air (ºC)	14,1
Humidité Relative (%)	86,0
Débit (l/h)	1732
Durée du Test (min)	60
Vitesse de Rotation (min)	1,06
Rayon Couvert (m)	10,30

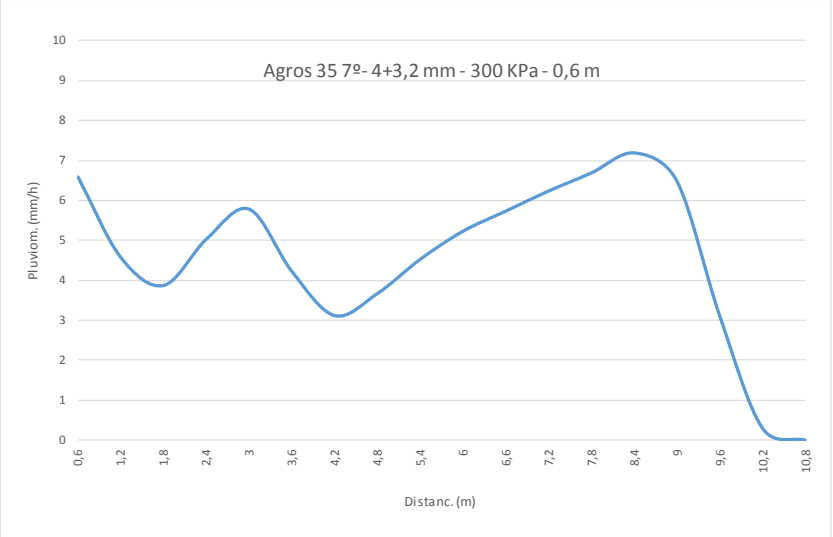

Distance	(m)	0,60	1,20	1,80	2,40	3,00	3,60	4,20	4,80	5,40	6,00	6,60	7,20	7,80
Pluviom.	(mm/h)	6,59	4,57	3,87	5,03	5,78	4,22	3,12	3,67	4,52	5,23	5,73	6,23	6,69
Distance	(m)	8,40	9,00	9,60	10,20	10,80								
Pluviom.	(mm/h)	7,19	6,48	3,12	0,30	0,00								