AG-40

Cometal®
ALTA TECNOLOGÍA PARA AGUA

- ✓ MODE D'UTILISATION: Grâce à la conception special de la couronne, la pression peut être changée en vissant ou dévissant l'écrou supérieur. L'arroseur est livré avec la réglementation adéquate.
- ✓ Arroseur CIRCULAIRE.
- ✓ BUSES: Une ou deux buses en laiton.

CARACTÉRISTIQUES

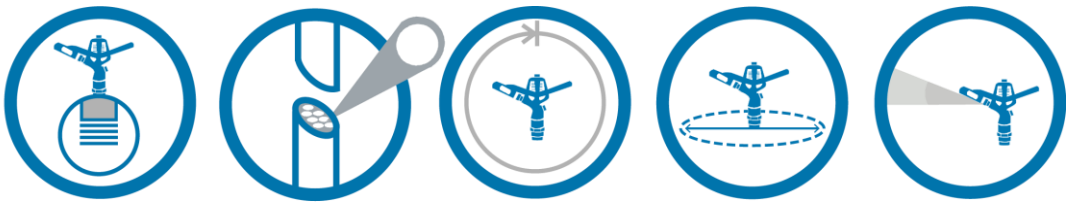

Conexión/*Connection*	Material/*Material*	Giro/*Rotation*	Diámetro/*Diameter*	Ángulo/*Angle*
¾" BSP ou NPT. Mâle ou Femelle	Laitn	360°	34 m. aprox	27°

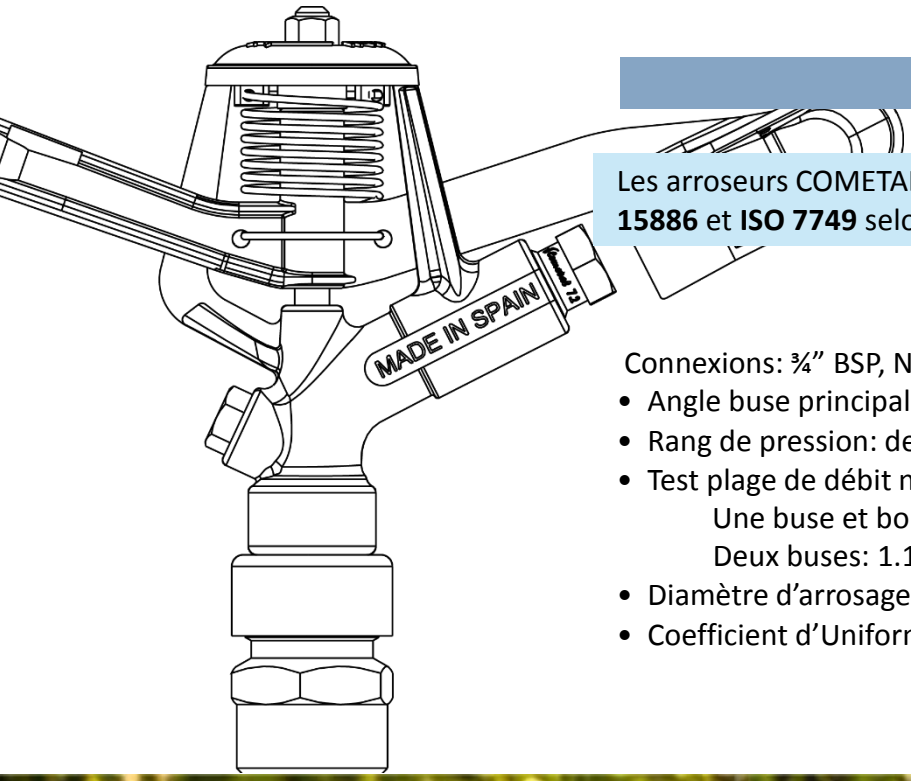

SPÉCIFICATIONS

Les arroseurs COMETAL sont conformes aux normes une **68072, ISO 15886** et **ISO 7749** selon les exigences générales et les méthodes d'essai.

Connexions: ¾" BSP, NPT, taraud mâle ou femelle.

- Angle buse principale: 27°.
- Rang de pression: de 200 à 450 KPa (de 29.00 à 65.25 psi).
- Test plage de débit nominal:
  - Une buse et bouchon: 890-3.840 L/h (235-1.014 gph).
  - Deux buses: 1.140-4.770 L/h (301-1.260 gph).
- Diamètre d'arrosage : de 26,80 à 34,40 (de 87.90 á 112.83 poids).
- Coefficient d'Uniformité de la Distribution (CUD): jusqu'à 95%.

DEUX BUSES

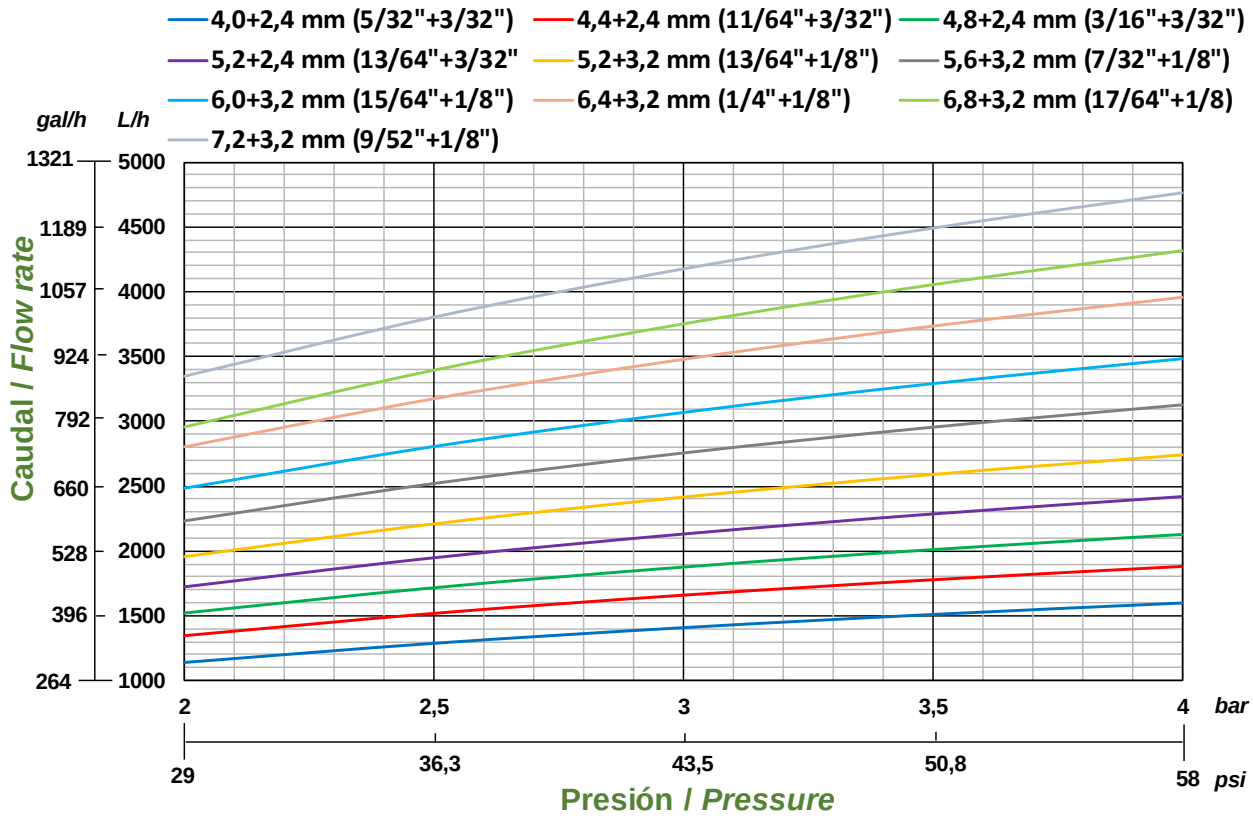

BUSE ET BOUCHON

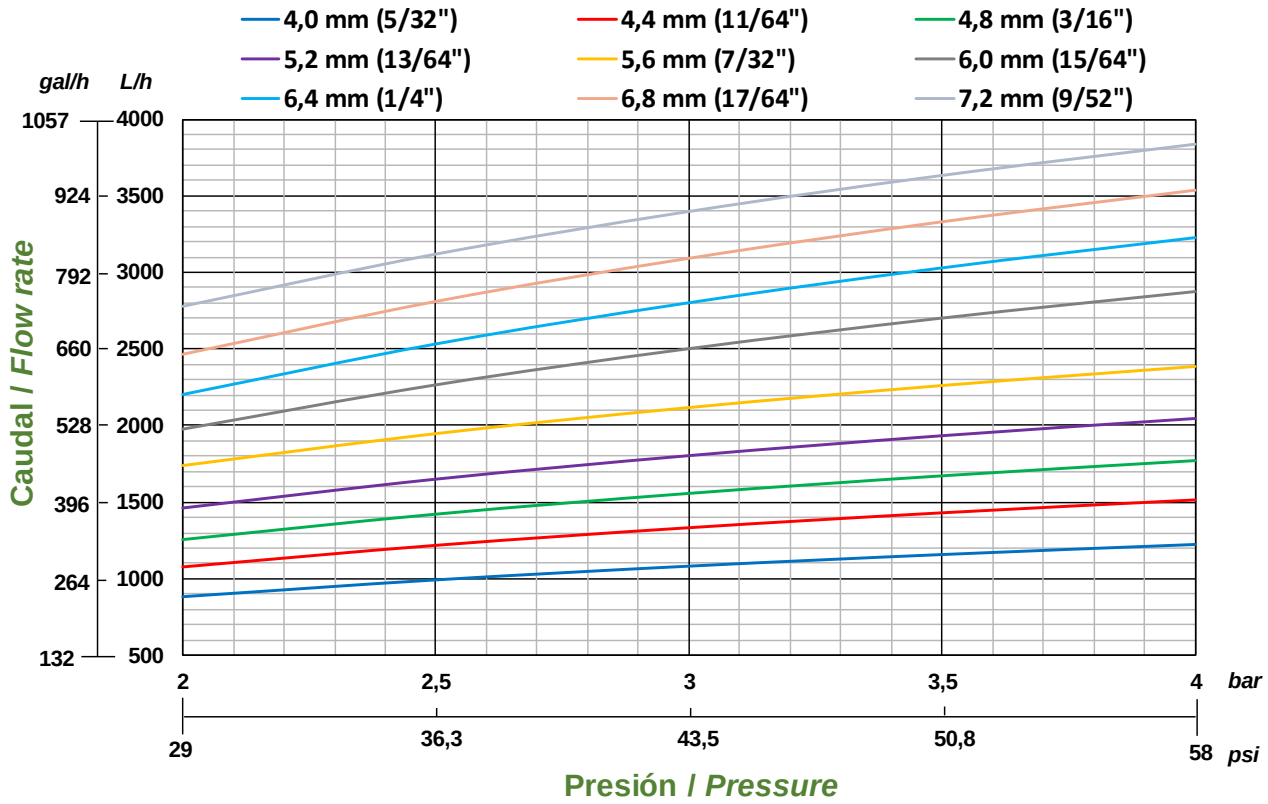

Cometal®
HIGH TECHNOLOGY FOR WATER

AGROS-40 11/64” +3/32” (4,4+2,4 mm)

*** Pour les autres combinaisons, consulter le service technique**

Pression (1bar = 100 kPa)		Débit		Tours	Diamètre d’arrosage		Ecartement		CUD*
kPa	psi	l/h	gpm	tpm	m	pieds	m x m	pieds x pieds	%
400	58.00	1887	8.30	1,64	29,20	95,77	12 x 12	39,37 X 39.37	92,0
							12 x 15	39.37 X 49.21	88,2
							12 x 18	39.37 X 59.05	90,6
							15 x 15	49.21 X 49.21	88,9
							15 x 18	49.21 X 59.05	90,1
							18 x 18	59.05 X 59.05	88,3
							18 x 15T	59.05 X 49.21T	85,2
300	43.50	1650	7.26	1,73	28,60	93.81	12 x 12	39,37 X 39.37	92,4
							12 x 15	39.37 X 49.21	86,5
							12 x 18	39.37 X 59.05	87,3
							15 x 15	49.21 X 49.21	86,2
							15 x 18	49.21 X 59.05	89,1
							18 x 18	59.05 X 59.05	87,7
							18 x 15T	59.05 X 49.21T	82,7
250	36.20	1506	6.63	1,73	27,80	91.18	12 x 12	39,37 X 39.37	91,8
							12 x 15	39.37 X 49.21	84,5
							12 x 18	39.37 X 59.05	84,8
							15 x 15	49.21 X 49.21	84,5
							15 x 18	49.21 X 59.05	87,9
							18 x 18	59.05 X 59.05	85,0
							18 x 15T	59.05 X 49.21T	81,1

*Coefficient d'uniformité de distribution CUD. Il adopte celui défini par J.E. Christiansen.

COURBE RADIALE

Marque	Cometal
Arroseur	Agros 40
Buse(s)	4,4 mm + 2,4 mm
Pression(kPa)	300
Hauteur (m)	0,6
Nombre de pluviometres	23
Distance entre les pluviometres (m)	0,6
Premier Pluviometre (m)	0,6
Temperature Air (ºC)	23,7
Humidité Relative (%)	50,7
Débit (l/h)	1650
Durée du Test (min)	60
Vitesse de Rotation (min)	1,73
Rayon Couvert (m)	14,30

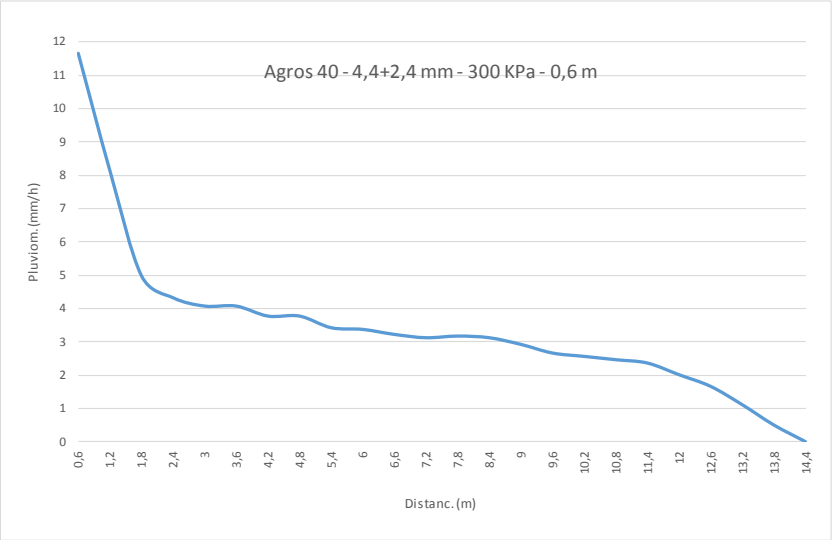

Distance	(m)	0,60	1,20	1,80	2,40	3,00	3,60	4,20	4,80	5,40	6,00	6,60	7,20	7,80
Pluviom.	(mm/h)	11,66	8,14	4,98	4,32	4,07	4,07	3,77	3,77	3,42	3,37	3,22	3,12	3,17
Distance	(m)	8,40	9,00	9,60	10,20	10,80	11,40	12,00	12,60	13,20	13,80	14,30		
Pluviom.	(mm/h)	3,12	2,92	2,66	2,56	2,46	2,36	2,01	1,66	1,11	0,50	0,00		